Jotkel Sp. z o.o. Sp. k.
63-700 Krotoszyn
ul. Wiejska 43
Tel/fax: 0-62 725 22 91
Internet : http://www.jotkel.com
E-mail : office@jotkel.com

ISO 9001:2015
ISO 14001:2015
ISO 45001:2018

Instrukcja montażu monitora LCD 19”
23531

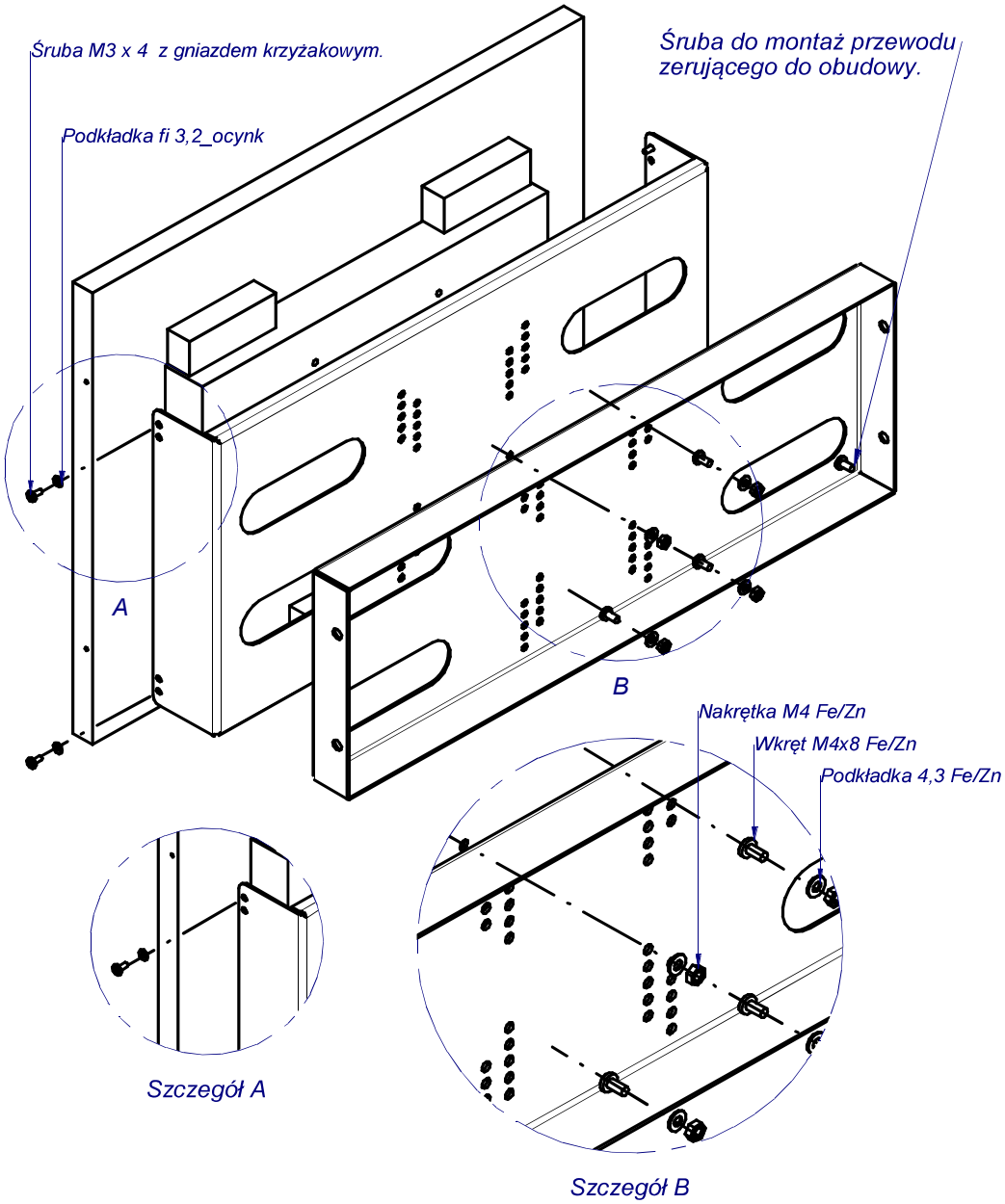

Jotkel Sp. z o.o. Sp. k. zarejestrowana w Sądzie Rejonowym w Poznaniu Nowe Miasto i Wilda Wydział IX Gospodarczy KRS, pod numerem KRS 0000517804.

NIP: 621-181-34-30 REGON: 302780961 Nr BDO 000033250 JotKEL © 2019